VAN RAAIJ AANHANGWAGENS

VERKOOP - SERVICE - KEURING - MAATWERK
REPARATIE - ONDERHOUD - SCHADEHERSTEL
BANDENSERVICE - ONDERDELEN - ACCESSOIRES
ALLE MERKEN AANHANGWAGENS - TRAILERS - CARAVANS

VAN RAAIJ AANHANGWAGENS
Broekstraat 70
6612 AD NEDERASSELT
T. 024 622 1869
F. 024 348 08 04
E. info@aanhangwagenverkoop.nl
W. www.aanhangwagenverkoop.nl

K.v.K.nr: 09111679
BTW nr.: NL8086.3493.8B01
RABOBANK: 13 16 84 132
IBAN: NL28 RABO 0131 6841 32

SPECIFICATIE-SARIS-GESLOTEN OPBOUW-MAATVOERING-LAADVERMOGENS-DIEPLADERS(BAK)-/ PLATEAUWAGENS

Kies de SARIS Gesloten Opbouw die bij je past!

SARIS Gesloten Opbouw
PL2027 Plateau

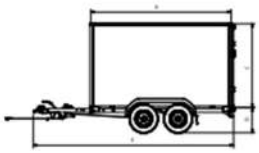

SARIS Gesloten Opbouw
FW2000 Dieplader

Technische gegevens	DV135	DV2000	FW150	FW2000	FW2700	GX2700	PS1520	PM1720	PL2027
	Dieplader						Plateau		
Lengte (A) (cm)	256	256	306	306	306	356	270	330	406
Breedte (B) (cm)	134	134	154	154	154	169	150	170	204
Hoogte opbouw (C) (cm)	150	150	180	180	180	180	160	190	190
Laadvloerhoogte (D) (cm)	54	51	54	51	54	54	61	61	61
Totale lengte (E) (cm)	386	383	436	440	434	484	396	488	562
Totale breedte (F) (cm)	188	184	208	204	204	219	156	176	210
Totaalgewicht (kg)*	1350	2000	1500	2000	2700	2700	2000	2000	2700
Eigengewicht (kg)	430	490	540	595	639	690	590	775	900
Laadvermogen (kg)	920	1510	960	1405	2061	2010	1410	1235	1800
Bandenmaat (inch)	14	13	14	13	14	14	12	12	12
Enkel- / Tandemas	Enkel	Tandem	Enkel	Tandem	Tandem	Tandem	Tandem	Tandem	Tandem
T-dissel of V-dissel	V	V	V	V	V	V	V	V	V
Geremd / Ongeremd	Geremd	Geremd	Geremd	Geremd	Geremd	Geremd	Geremd	Geremd	Geremd
Kippend	Nee	Nee	Nee	Nee	Nee	Nee	Nee	Nee	Nee

De SARIS Gesloten Opbouw is standaard uitgerust met:
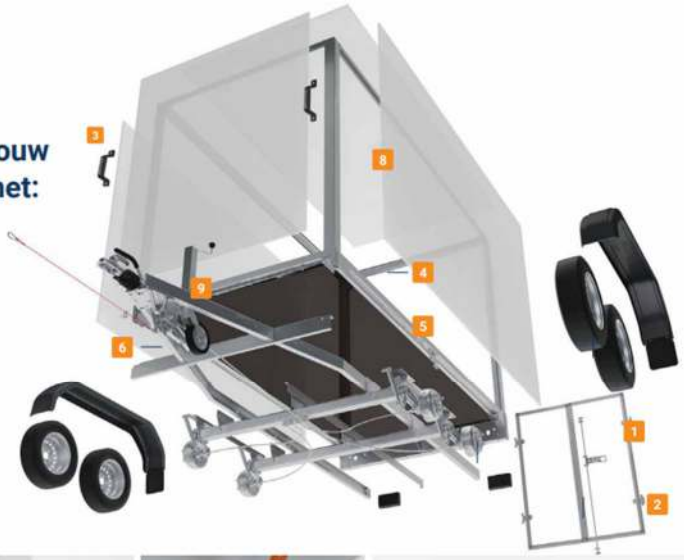
1. Achterdeuren
2. Anti-diefstal scharnieren
3. Handgrepen
4. Regengoot
5. Bindpunten 400 daN
6. V-dissel
7. Verplaatsbare LED verlichting
8. Buiten wit, binnen grijs
9. Neuswiel